PILLEOVNE 2022 - 3

Hvorfor vælge en træpilleovn?

Nutidens kunder stiller større krav til komfort, frihed, økonomi, og miljø. Derfor er det svært at finde bedre varmekilde end en træpilleovn.

Træpilleovne leverer varme til tiden og i den rigtige mængde, altid nemt, billigt og miljørigtigt. Forbrænding af rent træ sammenpresset i piller, sker effektivt og under fuld kontrol af en intelligent styring, baseret på forbrændingsteknik, komfort og sikkerhed. Valget af træpiller, som brændsel, er nem, da man får en høj, effektiv forbrænding af træ, nem opbevaring og et produkt uden spild og svineri.

En træpilleovn er nem at tilslutte, enten til en muret skorsten eller en stålskorsten og da forbrændingen er styret af en røgsuger, kan ovnen tilpasses til næsten alle skorstene.

Ecoteck er førende på det danske marked af træpilleovne, med og uden vandtilslutning. Ecoteck er et kvalitetsprodukt, der indfrier kundernes forventninger til ydelse, betjening, driftsikkerhed, og service.

Ecoteck tilbyder naturligvis finansiering og tilmed leje af pilleovne.

Vi sætter brugervenlighed først, og ønsker at give den bedste betjening både før og efter valget af en Ecoteck træpilleovn. Gennem oplæring af vores forhandlere, onsite support og kyndig telefonisk vejledning, kan vi minimere driftsforstyrrelser til ingenting, og give kunden fuld tryghed med deres Ecoteck produkt. Vi har et landsdækkende servicenetværk, der sikrer, at evt. forstyrrelser straks kan rettes hos kunden. Valget af en Ecoteck træpilleovn er enkel, da man får et moderne produkt med de bedste sikkerhedsfunktioner, nemt styringsprogram, timer/standby funktion, en optimeret forbrænding samt et gennemtænkt rudeskyl. Rudeskyllet giver kunden mulighed for at se de naturlige flammer, som Ecotecks træpilleovn forbrænder med. Ved minimum drift, på ovne med lav emission, kan ruden sværtes. Årlig service interval signaleres fra ovns styring. Denne sikkerhed giver ovnen en lang levetid.

Ecoteck produkter kan indstilles individuelt ud fra kundens ønsker om opvarmning, samt tilpasses de forskellige typer af træpiller. Vi hjælper gerne med valg af træpiller og opbevarings anbefalinger.

Ecoteck tilbyder et stort udvalg af pilleovne med forskellige funktioner og muligheder:
Konvektion med blæser, naturlig konvektion uden blæser, indbygget varmeflytning
Topafgang, Central varme pilleovne, Indbygningspilleovne, ”entre” modeller.
Desuden har Ecoteck selvrensende pilleovne, samt mulighed for wifi og SMS styring.

10 informationer, der kan hjælpe forhandleren med at finde den rette pilleovnsløsning til dig.

1. Skal din nye Ecoteck pilleovn være den primære eller supplerende varmekilde?

2. Skal pilleovnen tilsluttes eksisterende varmeløsning (centralvarme)?

3. Skal pilleovnen tilsluttes ny eller eksisterende skorsten?

4. Er den eksisterende skorsten en stål- eller muret skorsten?

5. Hvilke mål har den eksisterende skorsten (diameter og højde)?

6. Hvilket materiale er gulv og væg, i nærheden af installationsstedet, lavet af (brandbart/ikke brandbart)?

7. Hvor stort er rummet, som pilleovnen skal stå i?

8. Hvor stort er det samlet areal, pilleovnen skal opvarme (normalt hele boligen)?

9. Skal pilleovnen tilsluttes ekstern styring (Smart home, wifi etc.)?

10. Oplys gerne forhandleren om det samlet budget for installationen.
    Husk, at vi tilbyder finansiering og leje af din nye pilleovn.

Er du i tvivl, hjælper vi gerne med det hele :-)

Information om opsætning af ny skorsten

Vores skorstensløsninger fylder ikke ret meget og kan diskret placeres på taget og facade.
Vores isoleret skorsten har en diameter på kun 13 cm, altså ikke ret meget mere end et nedløbsrør. De uisolerede røgrør er blot 8 cm.
Vælg en Ecoteck skorstensløsnig for en sikker og tæt aftrækløsning.

TOPAFGANG MED WIFI

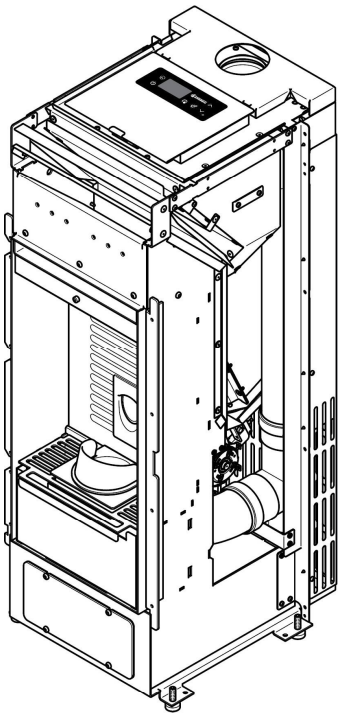

Minimum af støj, kendetegner dette ovnmodul. Konstruktionen tillader at pilleovnen hovedsagelig kører uden konvektionsblæser. Ønsker man hurtigere fordeling af varmen i rummet, kan den indbyggede blæser hjælpe. Når man har opnået den ønskede temperatur, kan konvektionsblæseren slås fra igen, og ovnen fordeler varmen via naturlig konvektion, uden brug af blæser, og er derved utrolig lydsvag. Ovnmodulet er udstyret med APS (automatisk effektstyring) og KCC som sørger for optimal udnyttelse af træpillerne.Velegnet til installation ved brandbare vægge, kun 3 cm til brandbar bagvæg.
Ovnen kommer med indbygget WIFI.

Ovnmodul **Topafgang NIS**	8,6 kW Topafgang	
Nominel effekt	3,8 - 8,6	**kW**
Elforbrug (350w er kortvarigt ved opstart)	50 - 350	**W**
CO-udledning ved 13 % ilt	≤ 0,0027	**%**
Virkningsgrad	96,5	**%**
Pilleforbrug	0,83 - 1,94	**kg/t**
Røggas masse flow	3,1 - 6,2	**g/s**
Røggastemperatur	74 - 154	**ºC**
Min. skorstenstræk	6	**Pa**
Maks. indhold pillemagasin	18	**Kg**
Driftstid på min./maks. effekt	9 - 21,5	**t**
Røgafgang	Ø 80	**mm**
Afstand til brændbart	Sider: 400 - Bag: 30	**mm**
Friskluftindtag	63 X 37	**mm**

CE EN 14785 15a B-VG BImSchV VKF AEAI LRV OPair 2011

BAGAFGANG

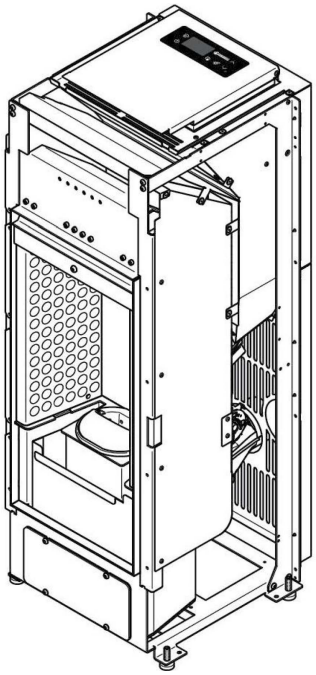

Minimum af støj, kendetegner dette ovnmodul. Konstruktionen tillader at pilleovnen hovedsagelig kører uden konvektionsblæser. Ønsker man hurtigere fordeling af varmen i rummet, kan den indbyggede blæser hjælpe. Når man har opnået den ønskede temperatur, kan konvektionsblæseren slås fra igen, og ovnen fordeler varmen via naturlig konvektion, uden brug af blæser, og er derved utrolig lydsvag.
NPS EVO fås i to effektstørrelser: 7 kW eller 10 kW. Ovnmodulet er udstyret med APS (automatisk effektstyring) og KCC som sørger for optimal udnyttelse af træpillerne. Smartventilation styrer brugen af konvektionsblæseren, som kan aktiveres ved behov. Kontinuerlig fremdrift af træpillerne, under normal drift, reducerer lyden fra forbrændingen.
Tillæg for Wifi 2898 kr.

Ovnmodul **Bagafgang NPS**	7,0 kW Bagafgang	10,2 kW Bagafgang	
Nominel effekt	3,2 – 6,4	3,8 – 9,0	**kW**
Elforbrug (350w er kortvarigt ved opstart)	76 - 350	76 - 350	**W**
CO emission ved 13 % ilt	0,013	0,0089	**%**
Virkningsgrad	90,8	88,0	**%**
Pilleforbrug	0,69 - 1,44	0,85 - 2,11	**kg/t**
Røggas masse flow	2,4 - 4,6	3,4 - 6,2	**g/s**
Røggastemperatur	87 - 149	110 - 205	**ºC**
Min. skorstenstræk	5	5	**Pa**
Maks. indhold pillemagasin	17	17	**Kg**
Driftstid på min./maks. effekt	11 – 24	8 – 20	**t**
Højde til center afgang Ø80	235	235	**mm**
Afstand til brændbart	Sider: 200 - Bag: 100 - Front: 1500		**mm**
Friskluftindtag	40 x 40	40 x 40	**mm**

CE EN 14785 15a B-VG BImSchV VKF AEAI LRV OPair 2011

FLOW

Dette ovnmodul har varmeflytning, som kan distribuere varme til andre områder/rum. Ønsker man varme i kælder, på loftet eller i tilstødende rum, så kan hver af de 2 udgange føres derhen. De er udstyret med hver deres blæser, som styres total uafhængig af hinanden. FLOW Evo fås i en effektstørrelse: 10 kW. Ovnmodulet er udstyret med APS (Automatisk effektstyring) og KCC, som sørger for optimal udnyttelse af træpillerne. Varmeflytningsstudserne er Ø80 mm. Ecoteck tilbyder flotte rør til en evt. synlig varmeflytning.
Du fordeler varme rundt i dit hjem, du kan sende varmen gennem et rør i væggen, evt. gennem soklen under køkkenskabet, så får du også varmet fødderne.
Tillæg for Wifi 2898 kr.

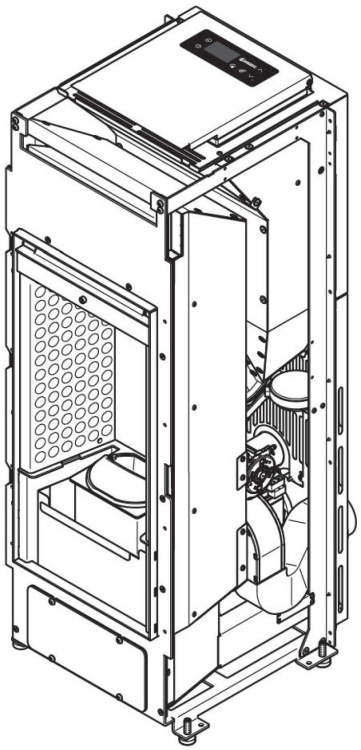

Ovnmodul **FLOW NX**	9 kW Flow	
Nominel effekt	3,5 - 9,0	**kW**
Elforbrug (350w er kortvarigt ved opstart)	76 - 350	**W**
CO-udledning ved 13 % ilt	≤ 0,02	**%**
Virkningsgrad	≥ 87,0	**%**
Pilleforbrug	0,80 - 2,10	**kg/t**
Røggas masse flow	3,3 - 6,8	**g/s**
Røggastemperatur	86 - 171	**ºC**
Min. skorstenstræk	10	**Pa**
Maks. indhold pillemagasin	17	**Kg**
Driftstid på min./maks. effekt	8 - 21,3	**t**
Røgafgang	Ø 80	**mm**
Afstand til brændbart	Sider: 200 - Bag: 100	**mm**
Friskluftindtag	63 X 37	**mm**

CE EN 14785 15a B-VG BImSchV VKF AEAI LRV OPair 2011

BODIL

BODIL EVO

Moderne beklædning i et stilren design, der med den store ovnlåge fremstår utrolig elegant.

Grå Sort

Topafgang	8,6 kW	Med smart ventilation, integreret topafgang og integreret Wifi Pris: 28.998 kr.	Bredde 53 cm Dybde 47,5 cm Højde 109 cm
Bagafgang	7/10 kW	Smart ventilation Pris: 22.498 / 23.998 kr.	Bredde 53 cm Dybde 47,5 cm Højde 109 cm
FLOW	9 kW	Med varmeflytning Pris: 28.998 kr.	Bredde 53 cm Dybde 47,5 cm Højde 111 cm

CARLA

CARLA EVO

Smuk og minimalistisk design, som passer ind i det moderne hjem. Lågefronten er markeret med et stort, buet sortfarvet glas. Siderne er af malet stål.

Hvid Gråmetal Sort

Topafgang	8,6 kW	Med smart ventilation, integreret topafgang og integreret Wifi Pris: 29.998 kr.	Bredde 56 cm Dybde 53 cm Højde 109 cm
Bagafgang	7/10 kW	Smart ventilation Pris: 23.498 / 24.998 kr.	Bredde 56 cm Dybde 50 cm Højde 109 cm
FLOW	9 kW	Med varmeflytning Pris: 29.998 kr.	Bredde 56 cm Dybde 52 cm Højde 111 cm

MONA

MONA EVO

Flotte fedtstenssider pryder denne smukke ovn, som har en moderne glaslåge.

Sten

Topafgang	8,5 kW	Med smart ventilation, integreret topafgang og integreret Wifi Pris: 39.498 kr.	Bredde 53 cm Dybde 49 cm Højde 109 cm
Bagafgang	7/10 kW	Smart ventilation Pris: 32.998 / 34.498 kr.	Bredde 53 cm Dybde 49 cm Højde 109 cm
FLOW	9 kW	Med varmeflytning Pris: 39.498 kr.	Bredde 53 cm Dybde 49 cm Højde 111 cm

NORA

NORA EVO

Minimalistisk design kendetegner denne beklædning. Den store front fremhæver de geometriske linjer. Beklædningen er i malet stål.

Sort Rød

Topafgang	8,5 kW	Med smart ventilation, integreret topafgang og integreret Wifi Pris: 24.998 kr.	Bredde 42 cm Dybde 43 cm Højde 109 cm
Bagafgang	7 / 10kW	Smart ventilation Pris: 18.498 / 19.998 kr.	Bredde 42 cm Dybde 46,5 cm Højde 109 cm
FLOW	9 kW	Med varmeflytning Pris: 24.998 kr.	Bredde 42 cm Dybde 46,5 cm Højde 111 cm

RANDI

RANDI EVO

Flotte præget sider og stor ovnlåge, gør at Randi fremtræder eksklusivt og tilfører liv til rummet. Håndlavet kakler.

Sort

Topafgang	8,5 kW	Med smart ventilation, integreret topafgang og integreret Wifi Pris: 31.498 kr.	Bredde 53 cm Dybde 47,5 cm Højde 109 cm
Bagafgang	7/10 kW	Smart ventilation Pris: 24.998 / 26.498 kr.	Bredde 53 cm Dybde 47,5 cm Højde 109 cm
FLOW	9 kW	Med varmeflytning Pris: 31.498 kr.	Bredde 53 cm Dybde 47,5 cm Højde 111 cm

RONJA

RONJA EVO

Grå Sort

Denne beklædning i malet stål med dens cylindriske form gør det nemt at placere ovnen i hjemmet, også i et hjørne passer den fint ind. Formen giver en fornemmelse af et bedre udsyn til flammerne.

Topafgang	8,5 kW	Med smart ventilation, integreret topafgang og integreret Wifi Pris: 27.998 kr.	Bredde 56 cm Dybde 56 cm Højde 109 cm
Bagafgang	7/10 kW	Smart ventilation Pris: 21.498 / 22.998 kr.	Bredde 56 cm Dybde 51 cm Højde 109 cm
FLOW	9 kW	Med varmeflytning Pris: 27.998 kr.	Bredde 56 cm Dybde 53 cm Højde 111 cm

Derfor en ECOTECK træpillebrændeovn

Er du til bekvem og kontrollerbar varme, der effektivt og økonomisk opvarmer din bolig og med en lille indsats opnår en hyggelig varme.
Med en moderne og fremtidssikret løsning fra Ecoteck, får du en unik varmekilde, som du har den fulde kontrol over. Med næsten ingen arbejde er det en enkel og miljørigtig varme fra træpillerne, som er fremstillet af rent træaffald fra træindustrien.
Forbrændingen i en Ecoteck pilleovn er optimeret af et integreret rudeskyl, der lader forvarmet luft passere langs glasset, så dette holdes rent, og sikrer, at den sidste bundne energi i røggasserne frigives ved afbrænding. Denne altid gode forbrænding resulterer i et minimum af rengøring og service. En til to gange ugentligt vil støvsugning som oftest nemt fjerne den smule aske, der vil være tilbage fra denne miljørigtige opvarmning med træpiller.

Sådan virker en ECOTECK træpillebrændeovn:
Magasinet fyldes blot med gode 6 eller 8 mm træpiller. (ikke alle 8mm er egnet til pilleovn)
Den ønskede rumtemperatur indstilles på betjeningspanelet, eller på den medleverede fjernbetjening. Når der ønskes varme, frembringer sneglen en tilpasset mængde piller gennem skakten og ned i brændskålen.
Helt automatisk bliver pillerne antændt af et indbygget varmelegeme. Antændelsen styres sikkert, og når røgtemperaturen er stabil, skiftes der til fuldautomatisk drift.
Varmen fra flammen afgives til de indvendige varmevekslere, som opvarmer den luft, der ved hjælp af en indbygget støjsvag blæser strømmer ud i rummet gennem risten øverst på ovnens forside. Flere af vores modeller har automatisk rensning af brandskålen.
Blæserhastigheden reguleres alt afhængig af, hvilket varmetrin der vælges.
Nogle modeller kan opvarme huset uden brug af blæser.
Når termostaten registrerer, at den ønskede temperatur er nået, slukkes flammerne automatisk.
Ecoteck pilleovne vil skifte til modulerende drift, inden den ønskede temperatur overskrides. Dette sikrer en mere jævn opvarmning, samt en meget økonomisk og betjeningsvenlig drift.
Ecoteck pilleovne kan ikke alene styres af temperaturen, men også af et nemt betjent ugeprogram. Ugeprogrammet kan benyttes sammen med temperaturstyringen.
Ecoteck pilleovne kan også styres af eksterne termostater, eller af Ecotecks unikke trådløse WIFI termostat og af GSM – Kontrol, som er velegnet til sommerhuset.
Rengøring klares som oftest med en støvsugning 1 - 3 gange ugentlig, samt med nogle få gange ekstra rengøring i fyringssæsonen. Eftersyn skal ske efter behov og pilleovnen melder selv når den har behov for service.

ECOTECK

TG 17

TG 17 er en centralvarme pilleovn, som kan opvarme din bolig med funktioner som et normalt træpillefyr. Pilleovnen er utrolig nem at betjene. Rengøring udføres let ved hjælp af rense stængerne. Pilleovnen har indbygget cirkulationspumpe.
Den kan nemt monteres i en almindelig bolig, som en traditionel pilleovn, men kræver **ikke** installation som pillefyr. TG 17 har indbygget start/stop funktion og en timer, der hjælper med at holde komforten høj i din bolig.

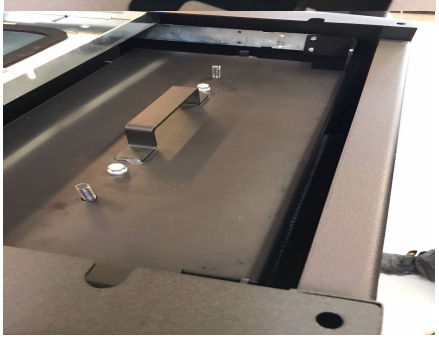

Ovnmodul **TG17**	**17 kW**	
Nominel effekt	5,9 - 16,8	**kW**
Effekt til rum	1,5 - 2,9	**kW**
Effekt vand	4,4 - 13,9	**kW**
Virkningsgrad	92,7	**%**
Pilleforbrug	1,27 - 3,71	**kg/t**
Maks. indhold pillemagasin	24	**Kg**
Røggastemperatur	68 - 123	**ºC**
Min. skorstenstræk	6	**Pa**
Maks. indhold pillemagasin	24	**Kg**
Driftstid på min./maks. effekt	6 - 18,5	**t**
Røgafgang	Ø 80	**mm**
Afstand til brændbart	Sider: 200 - Bag: 100 - Front: 1500	**mm**
Friskluftindtag	63 X 37	**mm**

CE EN 14785 15a B-VG BImSchV VKF AEAI LRV OPair 2011

TG 17

TG 17

Udseendet minder meget om den traditionelle brændeovn. Pilleovnen kan opvarme hele boligen via gulvvarme, radiator, kaloriefere samt producere det varme brugsvand. Kraftig brandskål i støbejern. Utrolig rengøringsvenlig varmeveksler. Indbygget cirkulationspumpe og konvektionsblæser

SORT

TG 17	16,8 kW	Pris: 31.998 kr.	Bredde 57 cm Dybde 54 cm Højde 110 cm

Tillæg for grå sider 1.498,-

GLOBE

Lækkert rundt design med sider i hærdet glas. Dobbelt låge med ”magisk” glas, der fremhæver flammen og skjuler brændkammeret. En trådløs fjernbetjening med indbygget termostat og med automatisk rensning af brænderenhed. Der er mulighed for Wi-Fi.
Denne model fås med 2 justerbare konvektionsblæsere, der kan slukkes helt. Konvektion mod front og/eller ovenud, men der kan lukkes for konvektion ovenud, og frontkonvektion kan slukkes. Relax Clean fås med sorte eller hvide sidepaneler i hærdet glas. Når ovnen er slukket, er brændkammeret ”usynlig”, og ovnen fremtræder altid pæn selv efter dages drift uden rengøring.

Ovnmodul **GLOBE**	**6,5 kW Top eller bagafgang**	
Nominel effekt	2,4 - 6,5	**kW**
Elforbrug (350w er kortvarigt ved opstart)	100-350	**W**
Virkningsgrad	93	**%**
Pilleforbrug	0,50 - 1,50	**kg/t**
Maks. indhold pillemagasin	20	**Pa**
Driftstid på min./maks. effekt	13,5 - 40	**Kg**
Røgafgang	Ø 80	**t**
Afstand til brændbart	Sider: 250 - Bag: 250 - Front: 900	**mm**
Højde til røgafgang	21,2	**cm**

GLOBE
Globe

Sort

Globe	6,5 kW	Med konvektionsblæser og bagafgang Pris: 26.998 kr.	Bredde 53 cm Dybde 53 cm Højde 108 cm
Globe	6,5 kW	Med konvektionsblæser og topafgang Pris: 28.998 kr.	Bredde 53 cm Dybde 53 cm Højde 108 cm

STORK

Fuldautomatisk pilleovn med naturlig konvektion og med mulighed for at aktivere en konvektions blæser mod front. Stork fås med mat-sorte sidepaneler, som giver ovnen en unik form. Låge i kraftig støbejern. Låg til pilletank lukkes med magneter. Sikkerhedsfølere på dør og tank. Ovnen er med mekanisk brænder-rens. Trådløs fjernbetjening, med indbygget termostat og ugeprogram. Omvendt rudeskyl, der ved effektiv forbrænding holder glasset bedre rent. Der er rensehåndtag for nem rengøring og bedre virkningsgrad. Pillefremføringen er meget støjsvag, grundet kontinuerlig drift af pillesneglen. Eco-stop og timer-drift. Wifi er muligt at tilkøbe.

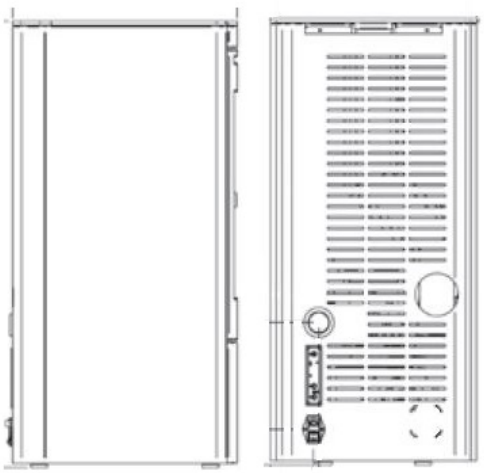

Ovnmodul **Stork**	**7,4 kW Top eller bagafgang**	
Nominel effekt	2,5 - 7,4	**kW**
Elforbrug (350w er kortvarigt ved opstart)	100-350	**W**
Virkningsgrad	92,5	**%**
Pilleforbrug	0,70 - 1,76	**kg/t**
Maks. indhold pillemagasin	21	**Pa**
Driftstid på min./maks. effekt	10 - 36	**Kg**
Røgafgang	Ø 80	**t**
Afstand til brændbart	Sider: 200 - Bag: 100	**mm**
Højde til røgafgang	46	**cm**

STORK
STORK

Sort

Stork	7,4 kW	Med konvektionsblæser og integreret topafgang Pris: 28.998 kr.	Bredde 48,0 cm Dybde 52,5 cm Højde 104,9 cm
Stork	7,4 kW	Med konvektionsblæser og bagafgang Pris: 27.998 kr.	Bredde 48,0 cm Dybde 52,5 cm Højde 104,9 cm

Forhandlerens anbefalinger

☐ Bagafgang	7 / 10	kW
☐ Topafgang med Wifi	2,8 - 8,5	kW
☐ FLOW varmeflytning	3,5 - 9	kW
☐ TG 17	5,9 - 16,8	kW
☐ Globe	2,4 - 6,5	kW
☐ Stork	2,5 - 7,4	kW

Design

☐ Bodil
☐ Carla
☐ Mona
☐ Nora
☐ Randi
☐ Ronja

Notater

_____
_____
_____
_____
_____

Forhandlerinfo

Ecoteck A/S Kirkegårdsvej 1C 9500 Hobro Tlf +45 96464146 Mail: info@ecoteck.dk www.ecoteck.dk

-denne prisliste erstatter tidligere, og gælder fra 01-06-2022, vi forbeholder os ret til ændringer uden varsel